TECHNISCHE FICHE

PO-54420
bolkraanset recht
1”M-1F

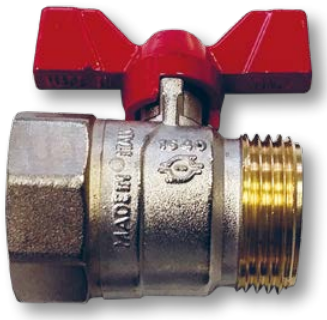

omschrijving
Rechte bolkraanset, bestaande uit 2 messing bolkranen met blauwe en rode handgreep.
Deze bolkranen zijn rechtstreeks toepasbaar op onze Premium en Objektline RVS vloerverwarmingsverdelers

gebruik
Geschikt voor verwarmingsinstallaties, sanitaire installaties, installaties voor airconditioning en gekoeld water, water- en persluchtinstallaties.

- Gebruikstemperatuur: van -20°C tot +120°C
- Werkdruk: PN 40
- Stroomrichting: in beide richtingen
- Uiteinden: Binnendraad ISO 228/1
  Buitendraad ISO 228/1

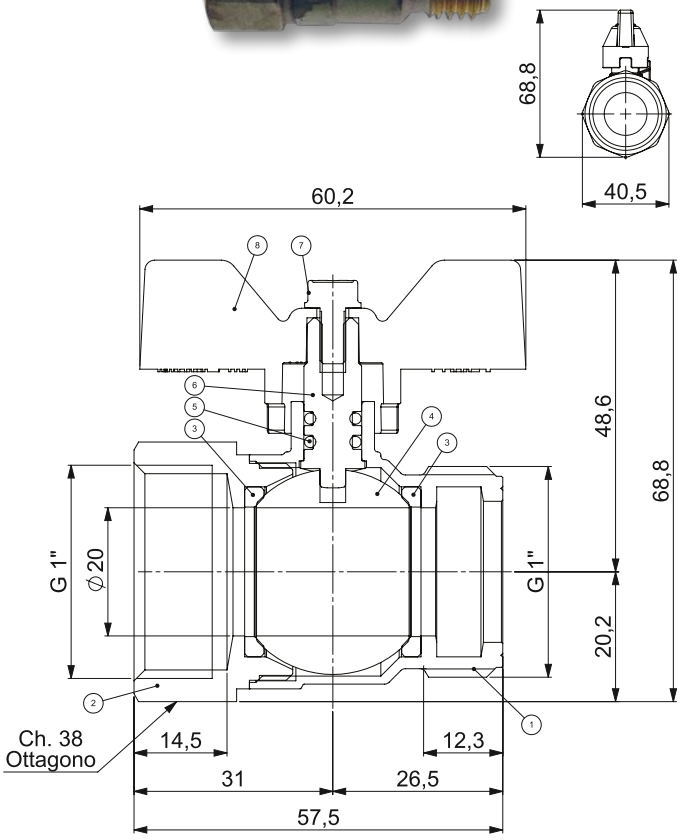

technische specificaties

① **gereduceerde mannelijke houder - ISO 228**
MESSING EN 12165 CW617N
② **rechte vrouwelijke mof ISO 228**
MESSING EN 12165 CW617N
③ **zitting zijdelingse afdichting / ball seat**
PTFE G300
④ **kogel**
MESSING EN 12165 CW617N
⑤ **O-ring 5,28 x 1,78**
NBR 70
⑥ **trekstang**
MESSING EN 12164 CW614N
⑦ **schroef M 4 x 9**
STAAL
⑧ **vlinderhendel nr. 1 kleur rood - nr 2 kleur blauw**
EN 1706 AC-42000KT6

korte code	artikel nummer	omschrijving	eenheid
PO-54420	FFJAMVNP44F44H50	bolkraanset recht - 1”M-1F	1 set

07/2018